STUDIO LUZZU
Ingegneria e territorio

COMUNE DI MAROSTICA — PROVINCIA DI VICENZA

REALIZZAZIONE DELLA NUOVA SEDE DELLA PROTEZIONE CIVILE
2° STRALCIO - PROGETTO DELLE STRUTTURE

COMMITTENTE: COMUNE DI MAROSTICA
VIA TEMPESTA 17
36063 MAROSTICA VI

PROGETTISTA DELLE STRUTTURE: ING. EUGENIO LUZZU

OGGETTO: PIANTA MURATURE IN C.A. PIANO TERRA
PARTICOLARI

TAVOLA 2

DATA: set 2016 | AGG: | SCALA: 1:50,25

Piazzale Europa, 1/B - 31046 ODERZO TV
Tel./Fax 0422 815662
E-mail: studio@luzzu.191.it

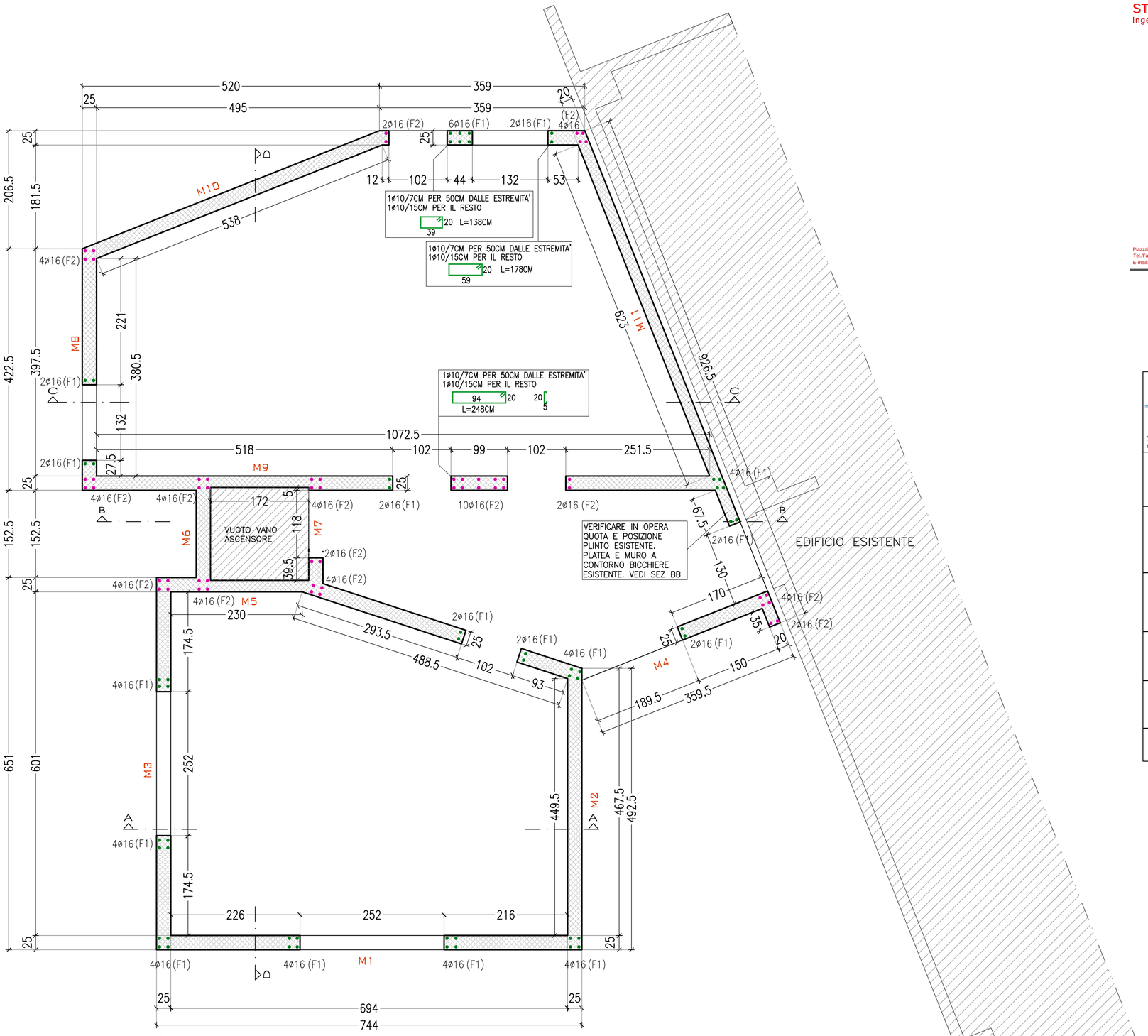

PIANTA MURATURE PIANO TERRA

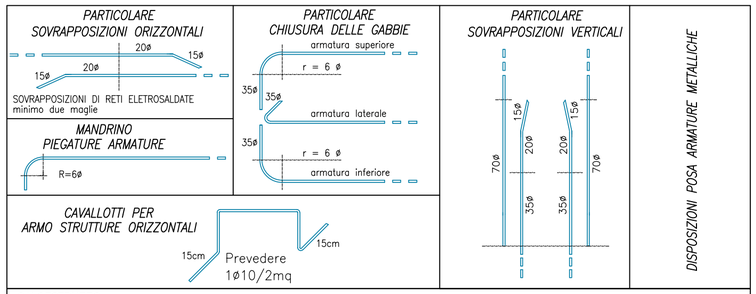

CALCESTRUZZO

FONDAZIONE
Resistenza caratteristica: C25/30 Classe di esposizione: XC2 UNI–EN 206 (2a UNI 9858)
Tipo di cemento: CEM I 32.5 EN 197–1

MURATURE SOLETTE E STRUTTURE FUORI TERRA
Resistenza caratteristica: C28/35 Classe di esposizione: XC3 UNI–EN 206 (2a UNI 9858)
Tipo di cemento: CEM I 32.5 EN 197–1

ACCIAIO PER CEMENTO ARMATO
ACCIAIO: B450C AD ADERENZA MIGLIORATA
CONTROLLATO IN STABILIMENTO E SALDABILE

ACCIAIO PER STRUTTURE METALLICHE
S235JR/S275JR PROFILI METALLICI E PIASTRE
BULLONI CL. 8.8/10.9 SALDATURE 8mm

– VERIFICARE TUTTE LE MISURE IN CANTIERE CON IL D.L.
– VERIFICARE TUTTE LE MISURE CON IL PROGETTO ARCHITETTONICO ESECUTIVO
– VERIFICARE LE MISURE SUL POSTO PRIMA DI EFFETTUARE L'ORDINATIVO DEI MATERIALI

N. 3 PRELIEVI (N.6 CUBETTI CLS) OGNI 100MC O OGNI GIORNO DI GETTO
I CERTIFICATI DEI MATERIALI VANNO CONSEGNATI AL D.L. PRIMA DELLA POSA IN OPERA

ARMATURA VERTICALE SUPPLETTIVA

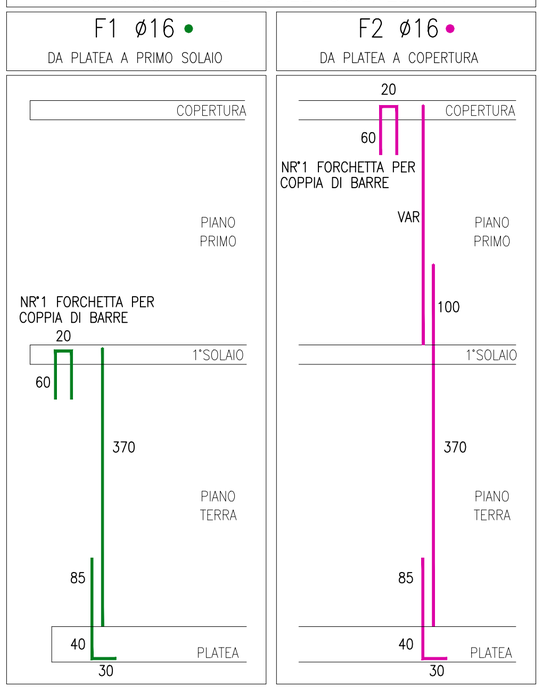

PARTICOLARE ARMATURA SUPPLETTIVA NELLA TESTA DELLE MURATURE IN C.A.

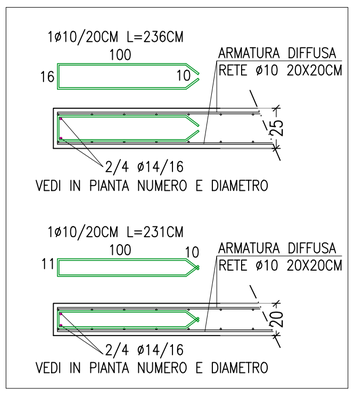

PARTICOLARE ARMATURA SUPPLETTIVA LATI VERTICALI FOROMETRIE (PORTE, FINESTRE LATI ESTERNI)

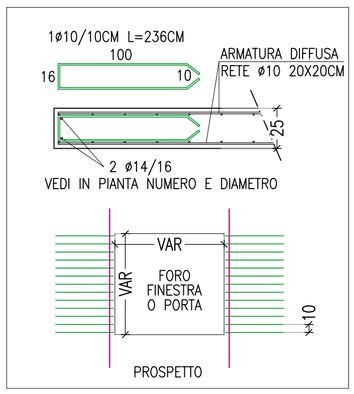
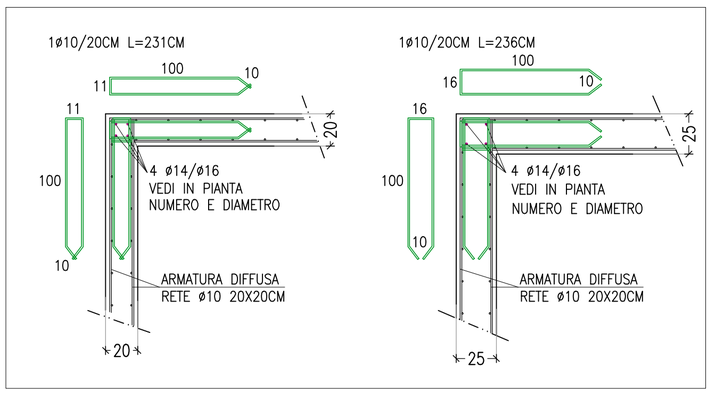
PARTICOLARE ARMATURA SUPPLETTIVA NEGLI ANGOLI DELLE MURATURE IN C.A.